ООО «Сургутские Городские Электрические Сети»

Ограждение котельной для теплоснабжения мкр. 38, 39 (45 коммунальный квартал)

Рабочая документация

Конструктивно-строительные решения

05/16-010-КС

Том 1

Главный инженер **А.С. Григорьев**

Разработал **С.Е. Долгов**

Сургут
2016

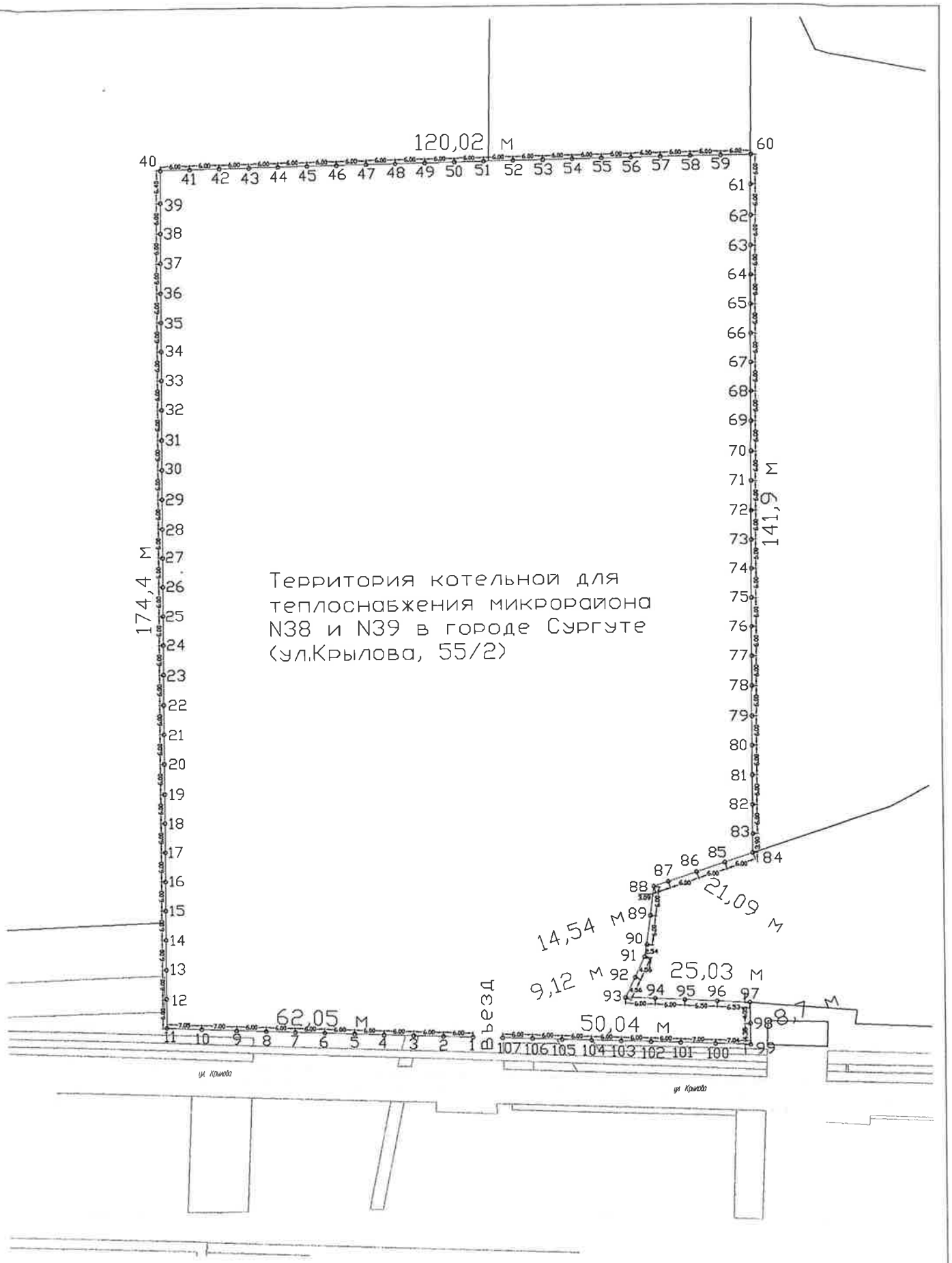

Территория котельной для теплоснабжения микрорайона N38 и N39 в городе Сургуте (ул.Крылова, 55/2)

— граница земельного участка

○ — свая-турба

35 — порядковый номер свая-турбы

						05/16-010-КС		
						Ограждение котельной для теплоснабжения мкр 38, 39 (45 коммунальный квартал)		
Изм.	Кол.уч.	Лист	№док.	Подп.	Дата			
Разработал		Долгов			05.16	Конструктивно-строительные решения	Стадия	Лист	Листов
Проверил		Марченков					Р	1	
Согласовал		Гречанин				План забора (граница земельного участка) М 1:500			
Нормоконтроль		Долгов							

Копировал

Формат А2

Согласовано

Взам. инв. №

Подпись и дата

Инв. № подл.

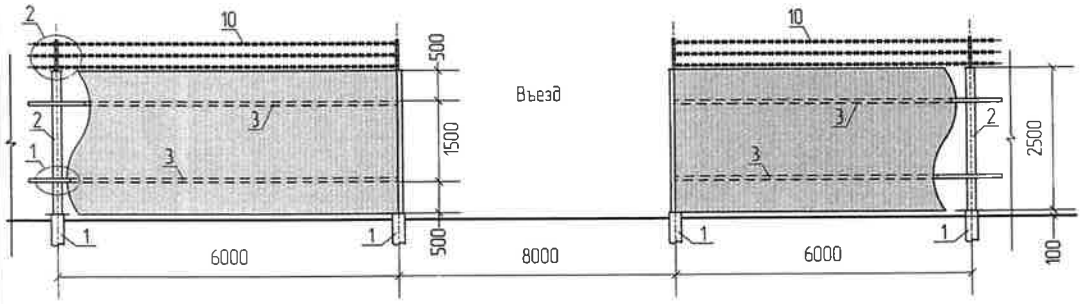

– RAL 5015 (небесно-синий)

Спецификация элементов на ограждение подстанции

Поз.	Обозначение	Наименование		Кол.	Масса ед. кг	Приме-чание
1	ГОСТ 10704-91	Свая-труба Ф 159 ст.8 L=2,5м	шт	107	74,5	7972
2	ГОСТ Р 54157-2010	Стойка □80х80 ст.6 L=2,5м	шт	107	34,9	3734
3	ГОСТ Р 54157-2010	Лага (прогон) □60х20 ст.3	п.м	1254	3,36	4213 (2 нитки по 627м)
4	ГОСТ 19903-74*	Лист ⊿80х40 ст.6 (подкосы)	шт	749	0,14	105
5	ГОСТ 24045-94	Профнастил С18-1000-0,6	кв.м	1568		Высота листа h=2,5м
6	ГОСТ 19903-74*	Лист 170х170 ст.6	шт	107	1,45	156
7	ГОСТ 19903-74*	Лист 90х90 ст.2	шт	107	0,12	13
8	ГОСТ 8509-93	Уголок 50х50х5, L=850	шт	107	3,20	343
9		Саморез (винт самонарезающий кровельный по металлу L=30мм	шт	2510		
10		Проволока колючая «Егоза»	п.м	1900		3 нитки

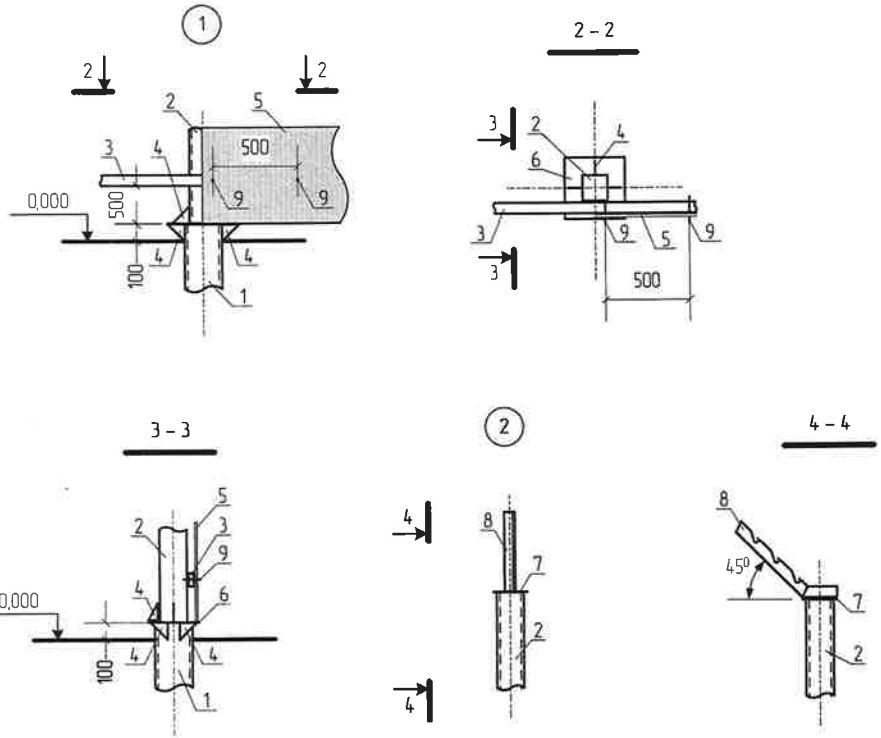

Развертка поз. 8

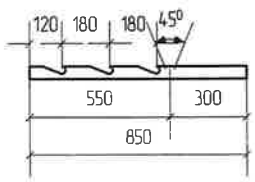

Примечание:

1. Монтаж всех металлоконструкций выполнить при помощи электросварки;
2. Для защиты от коррозии все стальные элементы конструкции забора окрасить пентафталевым лаком ПФ-170 или ПФ-171 по ГОСТ 15907-70 с 10-15% содержанием алюминиевой пудры в два слоя по одному слою грунтовки ГФ-017 ОСТ6-10-1428-79;
3. Сваи-трубы погружаются в землю при помощи вдавливания вибропогружателем

Изм.	Кол.уч.	Лист	№док.	Подп.	Дата	05/16-010-КС			
						Ограждение котельной для теплоснабжения мкр. 38, 39 (45 коммунальный квартал)			
ГИП						Конструктивно-строительные решения	Стадия	Лист	Листов
Разработал		Долгов			05.16		Р	1	
Проверил									
						Ограждение котельной КК 45. Узлы	ООО «СГЭС»		
Н.контроль		Долгов							

Согласовано

Взам. инв.№

Подп. и дата

Инв. № подл.

Формат А3